DET Nº	MOD Nº	ST	MAT	BENÄMNING	ANM.
1		1	STÅL 0,35-0,40	OMKASTNINGSAXEL	
2		2	SMJÄRN	VEF	
3		1	"	"	
4		2	"	BULT	
5		2	"	BRICKA	
6		2	"	8 m/m SAXPINNE	
7		2	STÅL	KIL	
8		1	"	"	

NYDQVIST & HOLM
TROLLHÄTTAN.

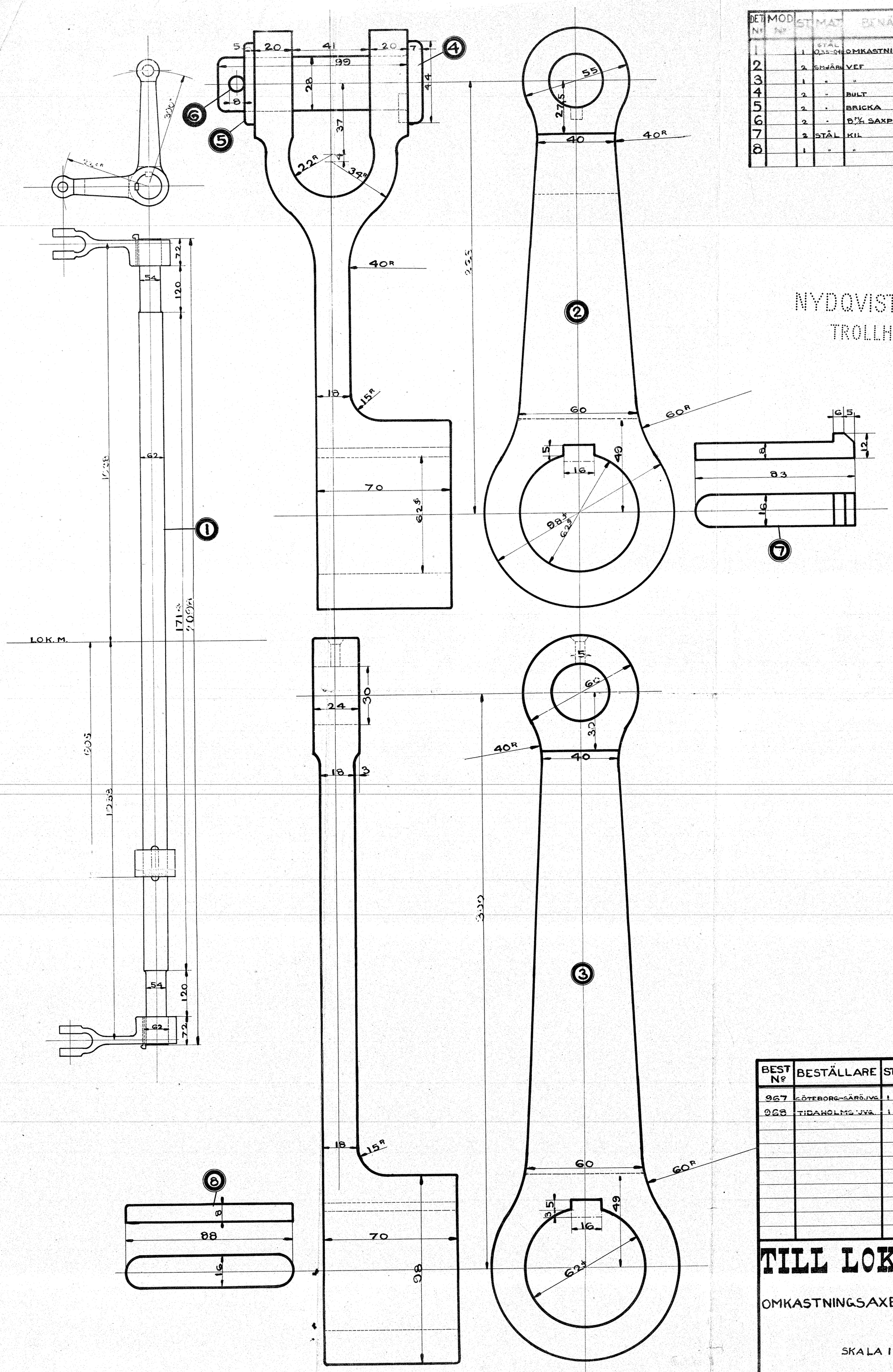

BEST Nº	BESTÄLLARE	ST	ANM.	M.F Nº
967	GÖTEBORG-SÄRÖ.JVG.	1		86
968	TIDAHOLMS JVG.	1		69

TILL LOKOMOTIV L 12425

OMKASTNINGSAXEL MED VEFVAR.

SKALA 1:1, 1:5.

3/1—11.

KOP. D. 3/1 1911

3/1 10